Sezione - Cross section - Schnittzeichnung - Section - Sección - Sektion

NGL

NGL 2	NGL 2/80
NGL 3	NGL 3/100
NGL 4	NGL 4/110

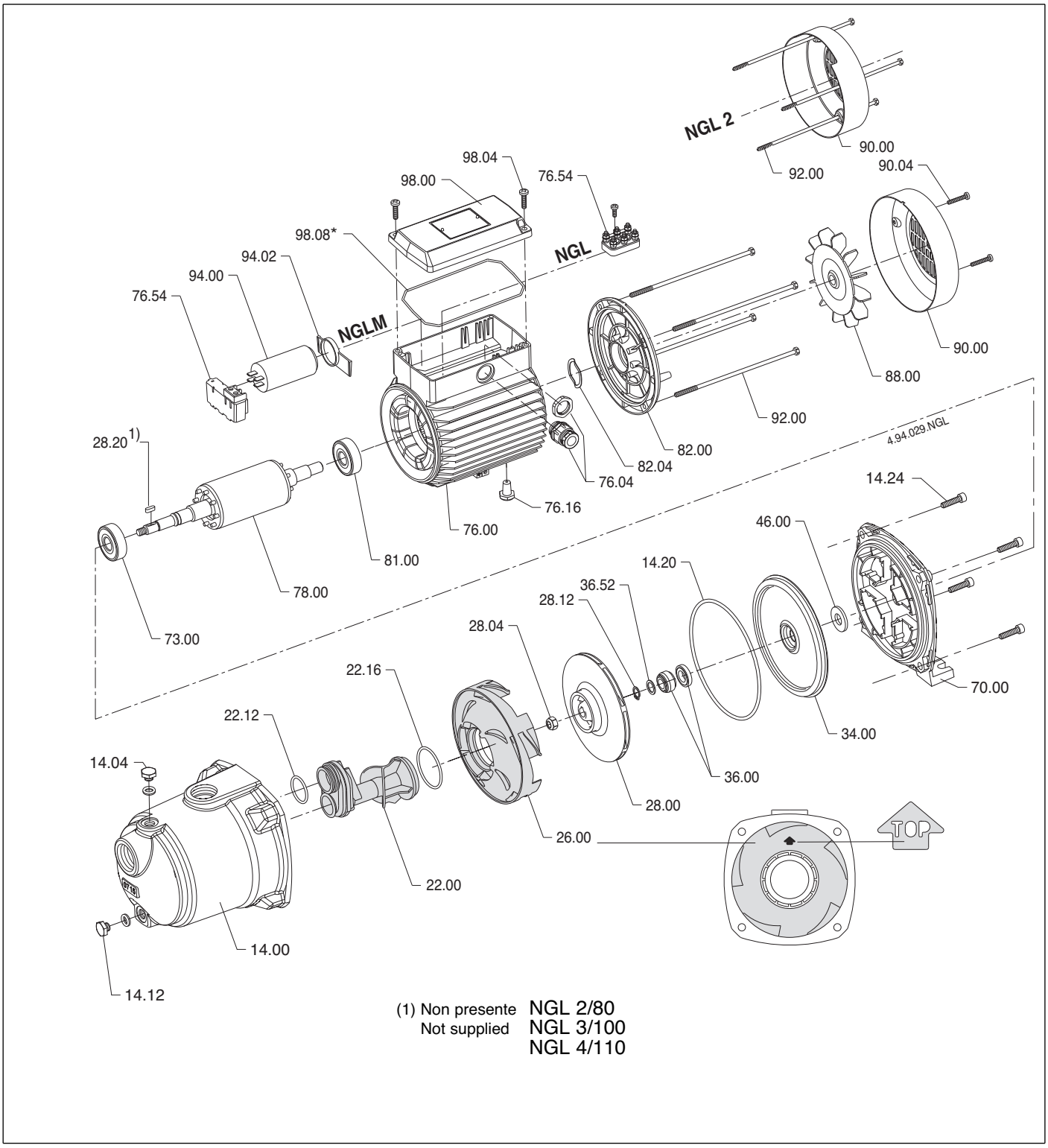

(1) Non presente NGL 2/80
Not supplied NGL 3/100
NGL 4/110